Инструкция по установке

Артикул **01336**

Защищаемые агрегаты: Двигатель, Коробка переключения передач, Масляного фильтра, Передний дифференциал

Материал защиты: 2 мм, Сталь

Марка	Модель	Объем	Год выпуска	Марка	Модель	Объем	Год выпуска
Mitsubishi	Galant VIII	2.0	1996-2004	Mitsubishi	Galant VIII	2.5	1996-2004

Изображение отсутствует

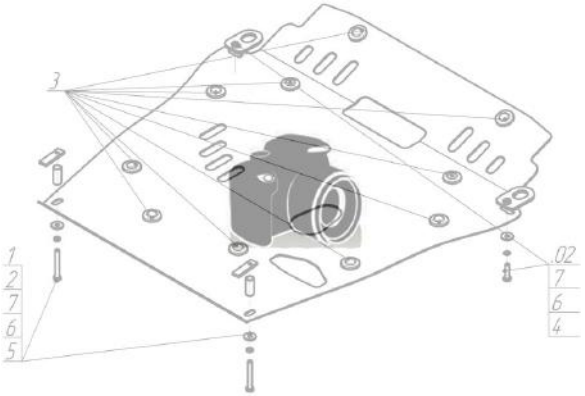

Комплект крепежа

1		КЛ 31х14 А20 М8	2 шт	8		Шайба кузов. DIN 9021 М 08 *200*	2 шт
2		ПЗ 61х20х6 А40 М10	2 шт	9		Болт DIN 933 – 8.8 10х030	2 шт
3		Проставка 15	2 шт	10		Болт DIN 933 – 8.8 10х035	2 шт
4		ПБ 80х26х3 А16 М10х35	2 шт	11		Гайка DIN 934 М 10х1,25	2 шт
5		Демпфер	2 шт	12		Шайба Гровера DIN 127 В М10, средняя серия	6 шт
6		Болт DIN 933 – 8.8 08х020	2 шт	13		Шайба кузов. DIN 9021 М 10 *200*	6 шт
7		Шайба Гровера DIN В 127 М08, средняя серия	2 шт				

Автомобиль без защиты

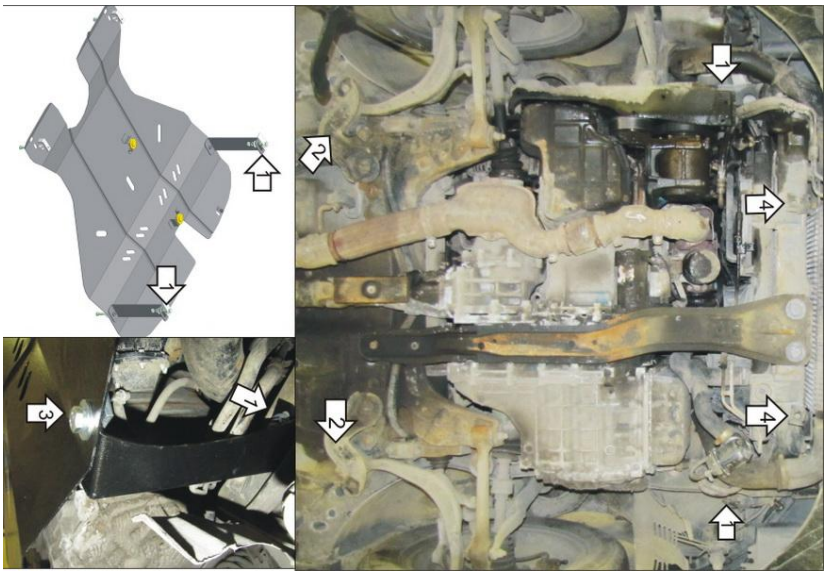

Автомобиль с защитой

Порядок установки

1. Установить в отверстия лонжеронов Кронштейны, повернув и расположив их так, как на рисунке,с помощью ПБ 80х26х3 А16 М10х35,Гаек 10, Шайб и Гроверов 10.
2. Установить в отверстия подрамника задние точки защиты с помощью Проставок 15, ПЗ 61х20х6 А40 М10, Болтов М10х35, Шайб и Гроверов 10.
3. Установить на ранее закрепленные Кронштейны средние точки защиты с помощью Болтов М10х30, Шайб и Гроверов 10.
4. Установить к кронштейнам на а/м передние точки защиты при помощи КЛ 31х14 А20 М8, Болтов М8х20, Шайб и Гроверов 8.

Компания оставляет за собой право вносить изменения в конструкцию и комплектацию продукции.
Появились вопросы по установке? Заходите на сайт:motodor.pro или звоните! 8-800-333-01-47

Версия инструкции от 19.01.2018 15:16:22