ИНСТРУКЦИЯ ПО УСТАНОВКЕ

ЗАЩИТА КАРТЕРА **111.2841.1/333.2841.1**

МАРКА	МОДЕЛЬ	ГОД ВЫПУСКА	Объем двигателя	ТИП КПП	ТИП ПРИВОДА
KIA	Stinger	2018-	2.0T; 3.3T	АКПП	ПОЛНЫЙ

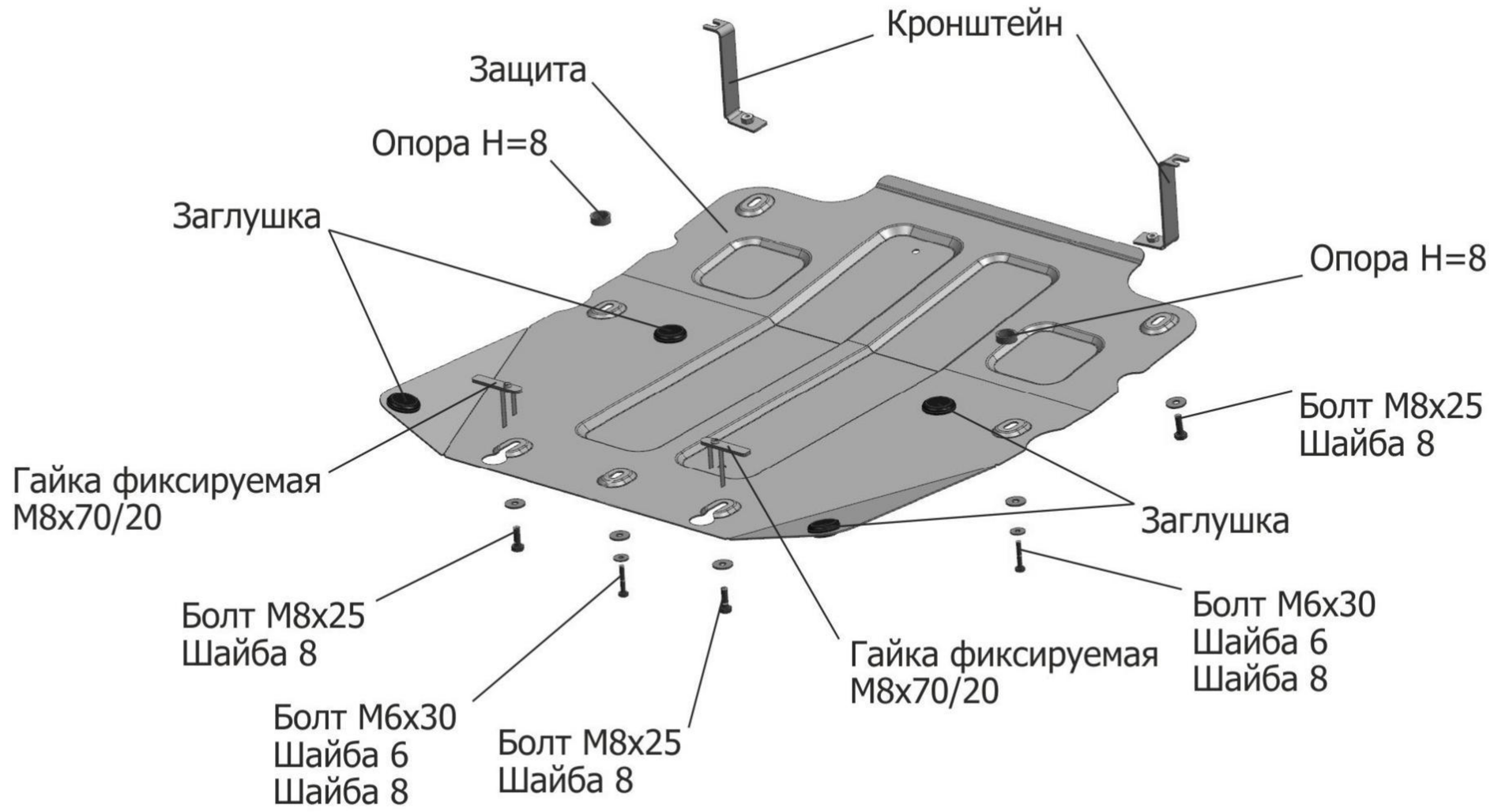

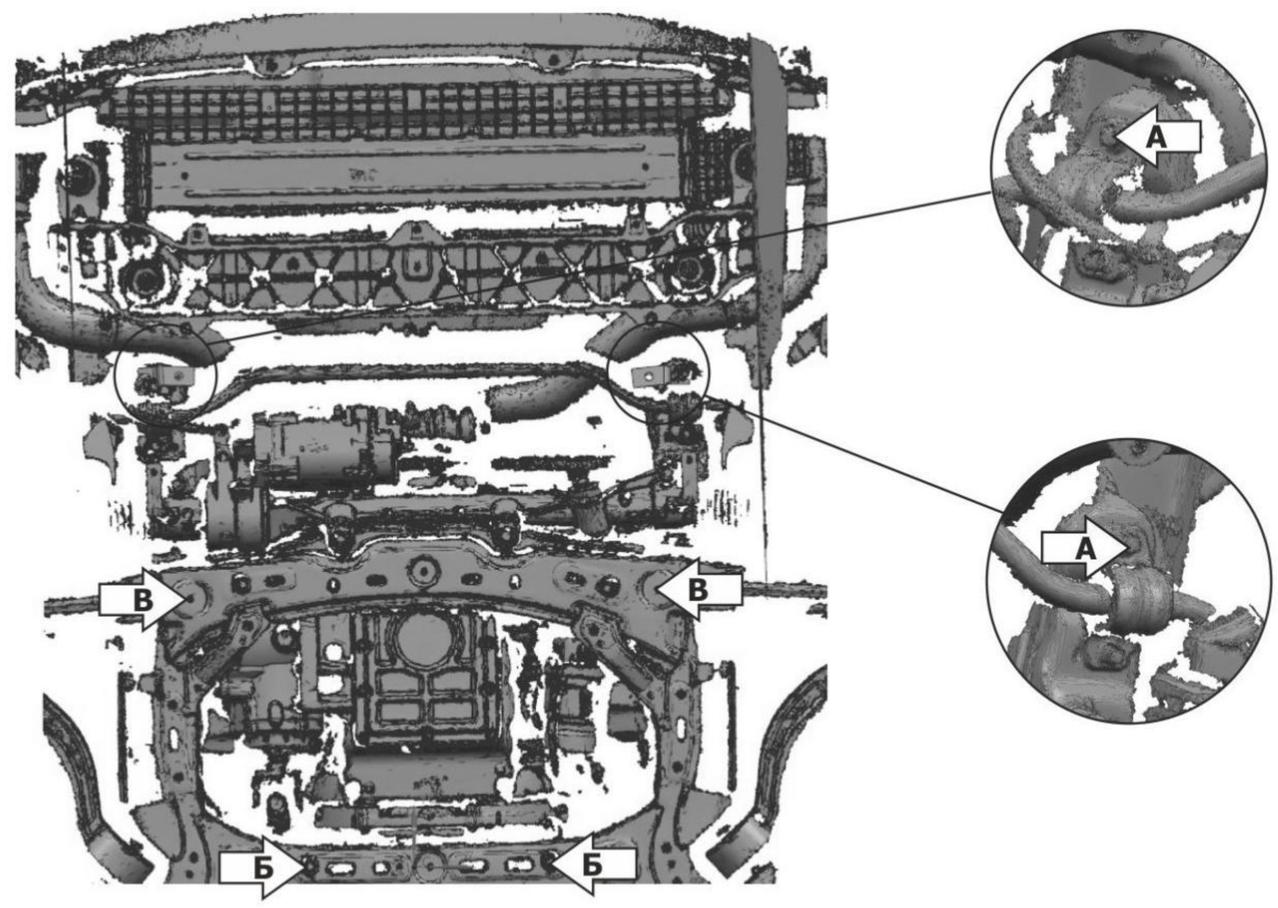

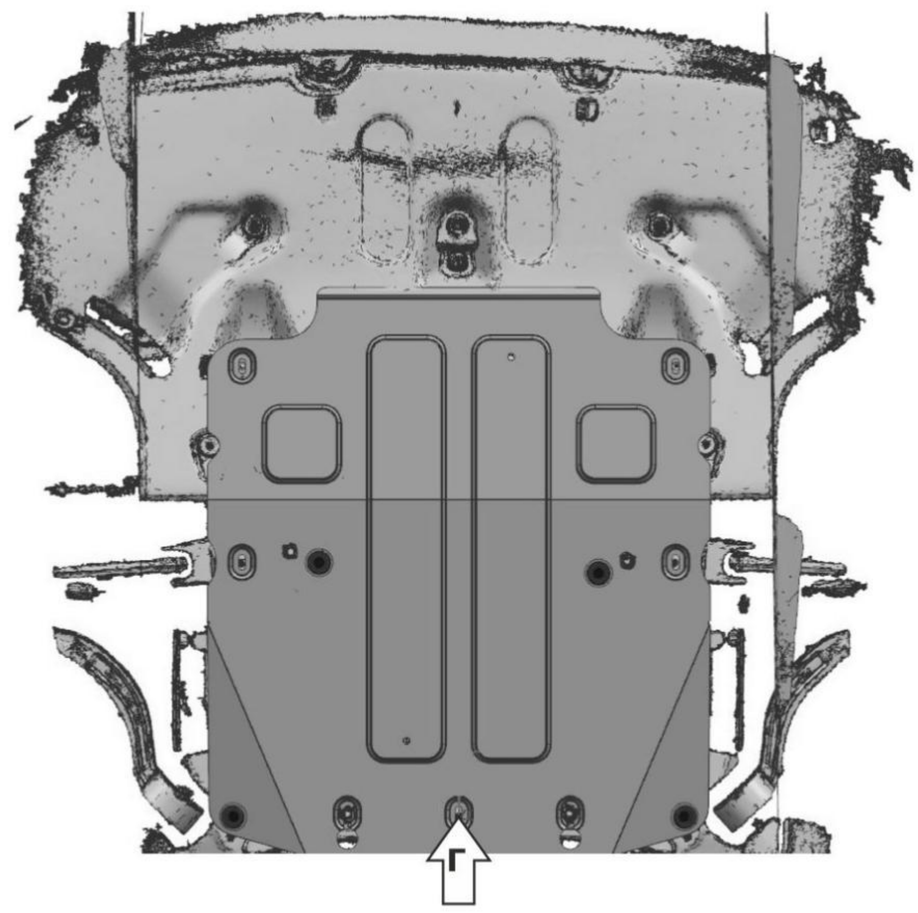

Инструкция по установке:

1. Снять штатный пыльник.
2. Выкрутить штатный крепеж (А) и установить кронштейны.
3. Установить переднюю часть пыльника.
4. Установить в отверстия (Б) гайки фиксируемые M8x70/20 и вкрутить в них болты M8x25 на 2-3 оборота.
5. Установить защиту: заднюю часть защиты завести на установленные болты M8x25, переднюю часть закрепить к кронштейнам болтами M8x25. Среднюю часть защиты закрепить к штатным отверстиям (В) болтами M6x30 через втулки H=8.
6. Заднюю часть дополнительно закрепить болтом M6x30 в отверстие (Г).
7. Затянуть болты с необходимым усилием.

Состав изделия:

Наименование	Кол-во	Момент затяжки
Болт M6x30	3 шт.	9.8 Нм
Болт M8x25	4 шт.	24.0 Нм
Шайба 6	3 шт.	
Шайба 8	7 шт.	
Гайка фиксируемая M8x70/20	2 шт.	
Опора H=8	2 шт.	
Заглушка	4 шт.	
Кронштейн	2 шт.	
Защита	1 шт.	

Производитель вправе вносить изменения в конструкцию защиты.

Техническая поддержка: **supp@rivalauto.com**

ИНСТРУКЦИЯ ПО УСТАНОВКЕ

ЗАЩИТА КПП И РК **111.2842.1/333.2842.1**

МАРКА	МОДЕЛЬ	ГОД ВЫПУСКА	Объем двигателя	ТИП КПП	ТИП ПРИВОДА
KIA	Stinger	2018-	2.0T; 3.3T	АКПП	ПОЛНЫЙ

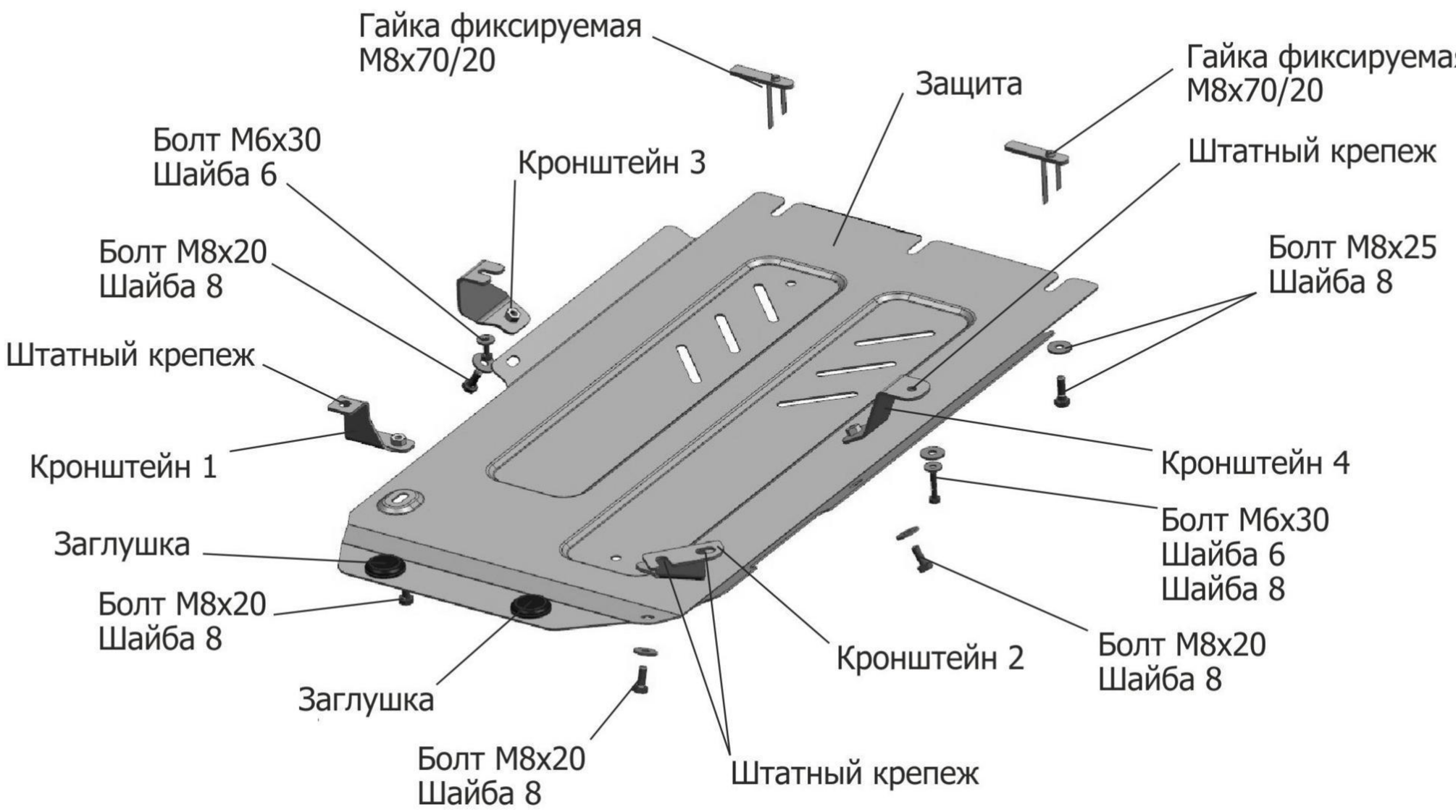

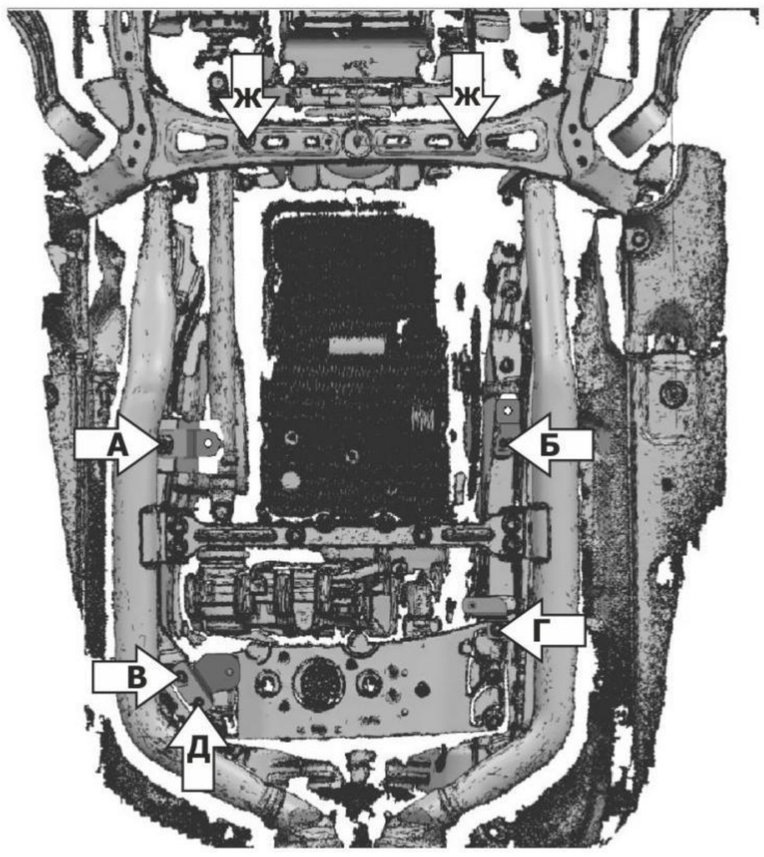

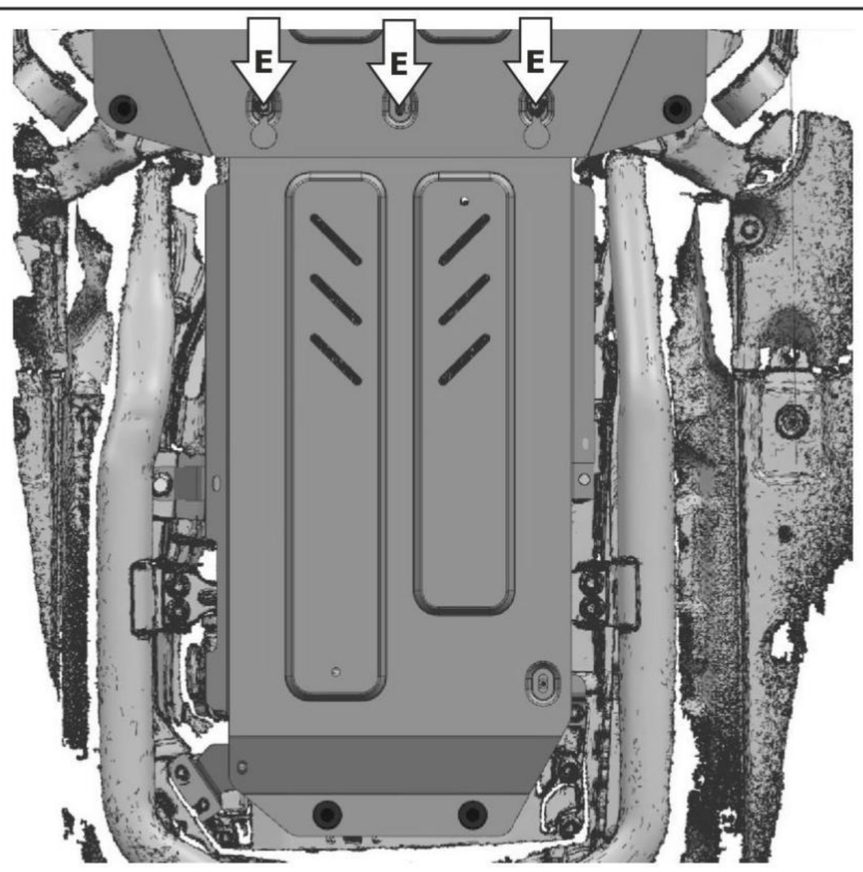

Инструкция по установке:

1. Выкрутить штатный крепеж (А) и (Г).
2. Закрепить кронштейн 4 штатным крепежом (А).
3. Закрепить кронштейн 1 штатным крепежом (Г).
3. Закрепить кронштейн 3 болтом M6x20 в отверстие (Б).
4. Выкрутить один штатный болт отверстия (В) и выкрутить на 2-3 оборота штатный болт отверстия (Д).
5. Закрепить кронштейн 2 штатным крепежем (В) и (Д).

6.1 Для автомобиля с установленной защитой картера Rival:

6.1.1 Выкрутить на 2-3 оборота болты (Е).
6.1.2 Завести переднюю часть защиты на болты (Е) под защиту картера.

6.2 Для автомобиля без установленной защиты картера Rival:

6.2.1 Снять заднюю часть пыльника.
6.2.2 Установить в отверстия (Ж) гайки фиксируемые M8x70/20 и вкрутить в них болты M8x25 на 2-3 оборота.
6.2.3 Вырезать в штатном пыльнике отверстия для крепления защиты к гайкам фиксируемым M8x70/20.
6.2.4 Завести переднюю часть защиты на болты (Ж).
6.2.5 Установить заднюю часть пыльника.
7. Установить защиту: заднюю и среднюю часть защиты закрепить к кронштейнам болтами M8x20.
8. Затянуть болты с необходимым усилием.

Состав изделия:

Наименование	Кол-во	Момент затяжки
Болт M6x30	2 шт.	9.8 Нм
Болт M8x20	4 шт.	24.0 Нм
Болт M8x25	2 шт.	24.0 Нм
Шайба 6	2 шт.	
Шайба 8	7 шт.	
Гайка фиксируемая M8x70/20	2 шт.	
Заглушка	2 шт.	
Кронштейн 1	1 шт.	
Кронштейн 2	1 шт.	
Кронштейн 3	1 шт.	
Кронштейн 4	1 шт.	
Защита	1 шт.	

Производитель вправе вносить изменения в конструкцию защиты.

Техническая поддержка: **supp@rivalauto.com**