Инструкция по установке

Артикул **03118**

Защищаемые агрегаты: Двигатель, Передний дифференциал, Коробка переключения передач, Раздаточная коробка

Материал защиты: 2 мм, Сталь

Марка	Модель	Объем	Год выпуска	Марка	Модель	Объем	Год выпуска
Great Wall	H3	2.0	2014-2015	Great Wall	Hover H5	2.0, 2.4	2013-2015
Great Wall	Hover H3	2.0	2010-2014	Great Wall	Wingle 5	2.2	2010-2015
Great Wall	Hover H5	2.0, 2.4	2010-2013				

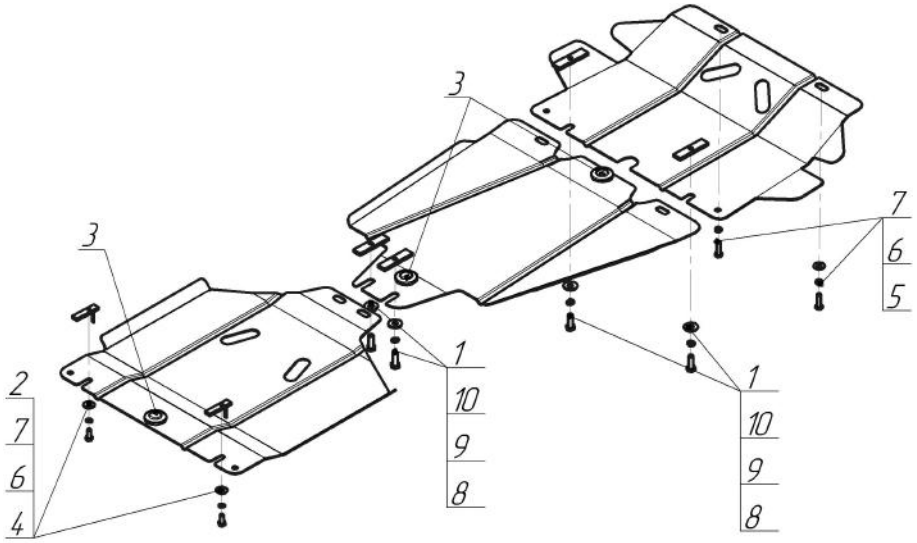

Комплект крепежа

1		ПР 80х20х6 М10	4 шт	6		Шайба Гровера DIN B 127 M08, средняя серия	6 шт
2		ПУ 60х14х6 А20 В10 М8	2 шт	7		Шайба кузов. DIN 9021 M 08 *200*	6 шт
3		Демпфер	3 шт	8		Болт DIN 933 – 8.8 10х030	4 шт
4		Болт DIN 933 – 8.8 08х020	2 шт	9		Шайба Гровера DIN 127 B M10, средняя серия	6 шт
5		Болт DIN 933 – 8.8 08х030	4 шт	10		Шайба кузов. DIN 9021 M 10 *200*	6 шт

Автомобиль без защиты

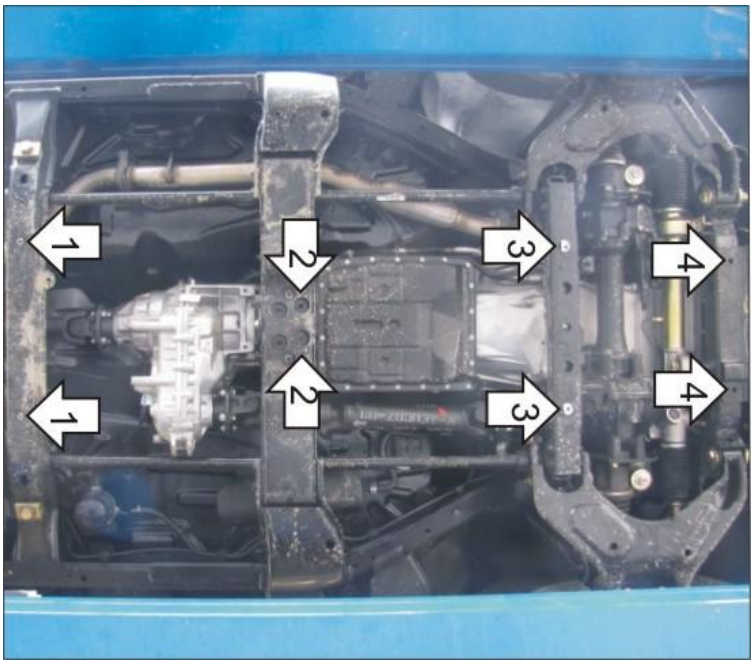

Автомобиль с защитой

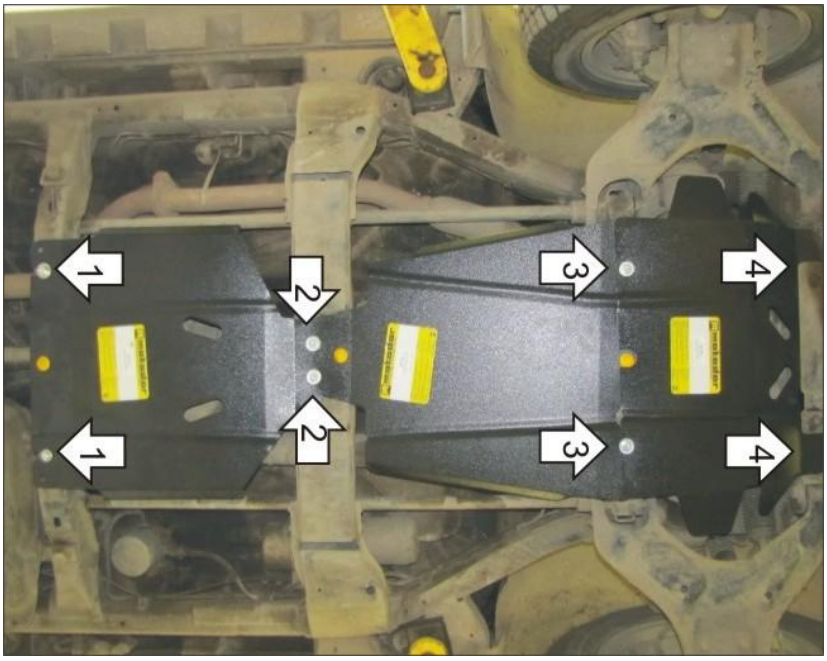

Порядок установки

1. Установить на штатные отверстия в поперечной балке в районе раздатки задние точки крепления 3-его Щита Защиты при помощи ПУ 60x14x6 A20B10 M8, Болтов M8x30, Шайб 8 и Гроверов 8.
2. Установить на штатные отверстия в балке подрамника передние точки крепления 3-его Щита Защиты при помощи ПР 80x20x6 M10, Болтов M10x30, Шайб 10 и Гроверов 10. Установить на эти же точки, задние точки крепления 2-ого Щита Защиты задними открытыми пазами.
3. Установить на штатные отверстия в поперечной балке передние точки крепления 2-ого Щита Защиты при помощи ПР 80x20x6 M10, Болтов M10x30, Шайб 10 и Гроверов 10.
(При наличии штатной резьбы M8 использовать Болты M8x20,Шайбы 8 и Гроверы 8.)
Установить на эти же точки, задние точки крепления 1-ого Щита Защиты задними открытыми пазами.
4. Установить на штатные резьбовые отверстия передние точки крепления 1-ого Щита Защиты при помощи Болтов M8x30, Шайб 8 и Гроверов 8.

Компания оставляет за собой право вносить изменения в конструкцию и комплектацию продукции.
Появились вопросы по установке? Заходите на сайт:motodor.pro или звоните! 8-800-333-01-47

Версия инструкции от 19.01.2018 15:25:28