Инструкция по установке

Артикул **04301**

Защищаемые агрегаты: Двигатель, Коробка переключения передач

Материал защиты: 2 мм, Сталь

Марка	Модель	Объем	Год выпуска
Daihatsu	Sirion	1.0, 1.3	1998-2005

Изображение отсутствует

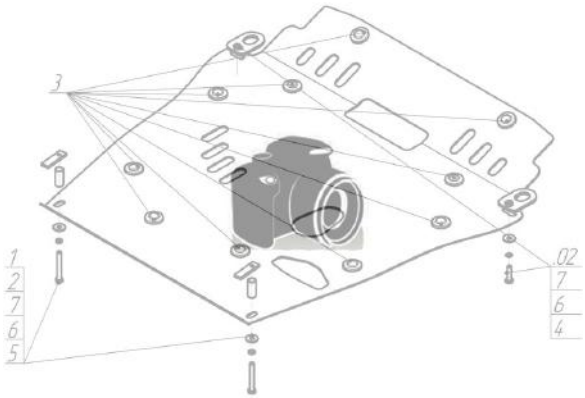

Комплект крепежа

1		Петля буксировочная_000603	1 шт	7		Болт DIN 933 – 8.8 10x035	1 шт
2		Демпфер	2 шт	8		Шайба Гровера DIN 127 B M10, средняя серия	2 шт
3		Болт DIN 933 – 8.8 08x010	2 шт	9		Шайба кузов. DIN 9021 M 10 *200*	2 шт
4		Шайба Гровера DIN B 127 M08, средняя серия	2 шт	10		Шайба кузов. DIN 9021 M 14	1 шт
5		Шайба кузов. DIN 9021 M 08 *200*	2 шт	11		Крышка люка №4	1 шт
6		Болт DIN 933 – 8.8 10x030	1 шт				

Автомобиль без защиты

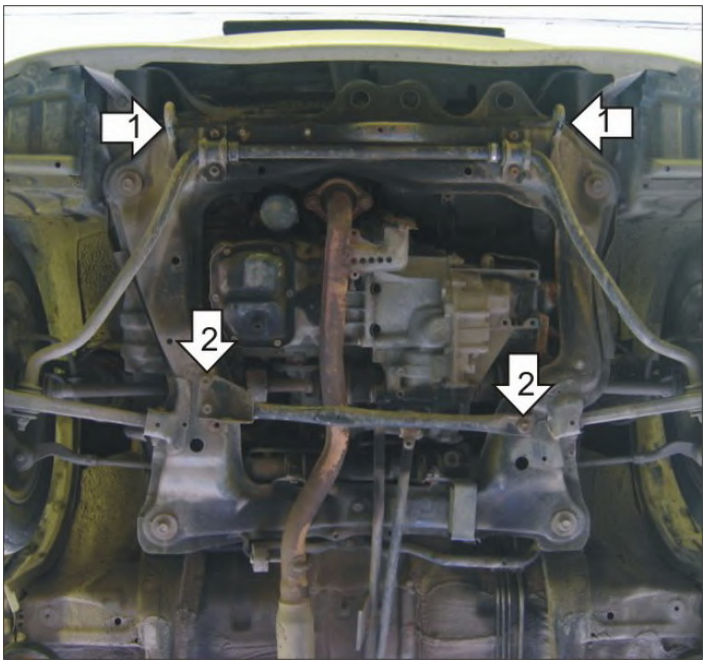

Автомобиль с защитой

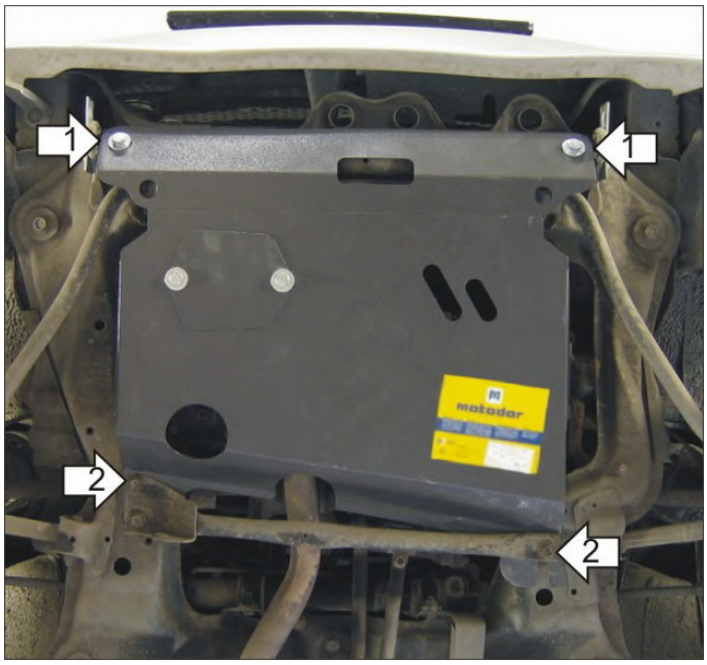

Порядок установки

1. Установить на транспортировочные проушины передние точки крепления Защиты при помощи Петли буксировочной, Болта М10х35, Болта М10х30, Шайбы 14, Шайб 10 и Гроверов 10.
2. Установить на поперечную балку задние точки крепления Защиты при помощи штатных болтов.

Компания оставляет за собой право вносить изменения в конструкцию и комплектацию продукции.
Появились вопросы по установке? Заходите на сайт:motodor.pro или звоните! 8-800-333-01-47

Версия инструкции от 19.01.2018 15:13:49